PILA P4
PALO Ø1500mm L=50.00m
CASSERATURA/ARMATURA

SCALA 1:100

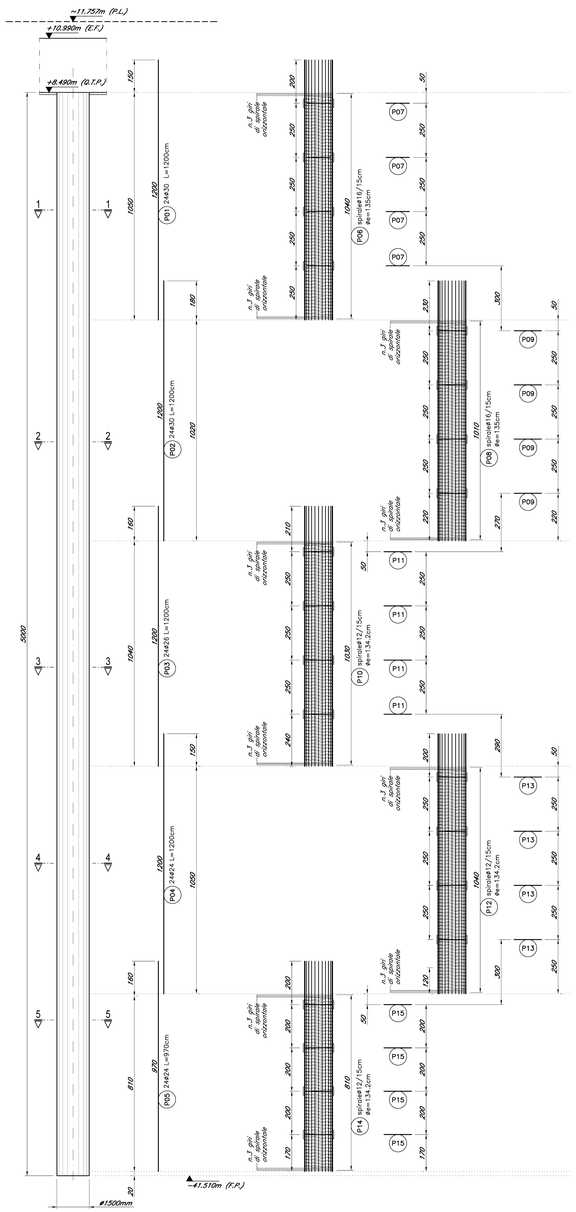

SEZIONE 1-1
SCALA 1:20

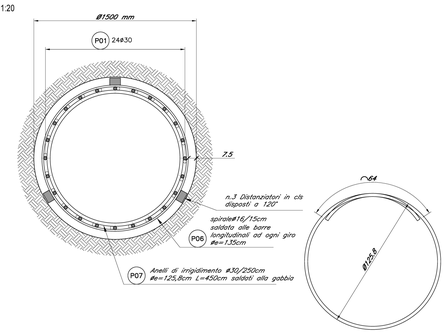

SEZIONE 2-2
SCALA 1:20

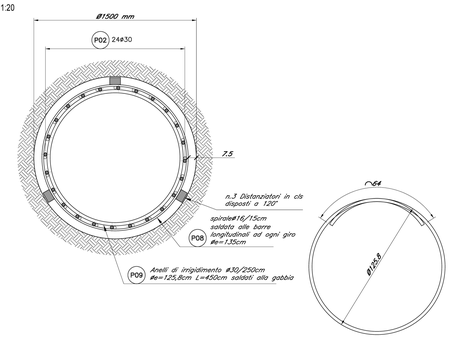

SEZIONE 3-3
SCALA 1:20

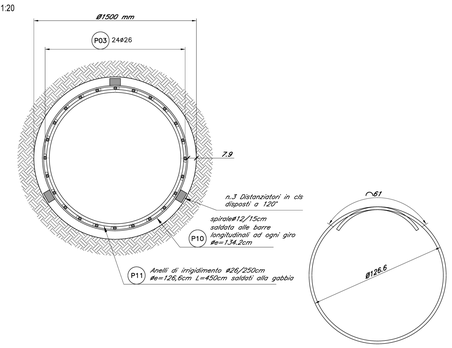

SEZIONE 4-4
SCALA 1:20

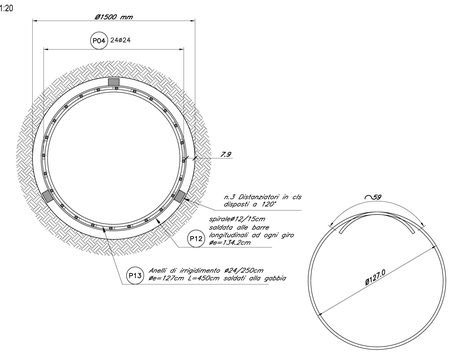

SEZIONE 5-5
SCALA 1:20

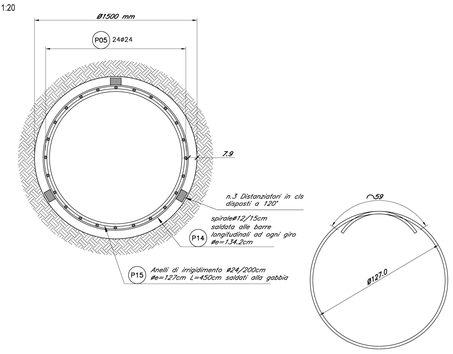

TABELLA FERRI

Marca	Diametro	Quantità elementi	Numero di barre	Totale	Lunghezza di una barra	Lunghezza totale	Shape code	A	B	C	D	E	F	R
					cm	cm		cm	cm	cm	cm	cm	cm	cm
P01	ø30	1	24	24	1200	28800	00	1200						
P02	ø30	1	24	24	1200	28800	00	1200						
P03	ø26	1	24	24	1200	28800	00	1200						
P04	ø24	1	24	24	1200	28800	00	1200						
P05	ø24	1	24	24	970	23280	00	970						
P06	ø16	1	1	1	31013	31013	77	135	15	74				
P07	ø30	1	4	4	450	1800	75	125.8	64					
P08	ø16	1	1	1	30174	30174	77	135	15	72				
P09	ø30	1	4	4	450	1800	75	125.8	64					
P10	ø12	1	1	1	30920	30920	77	134.2	15	74				
P11	ø26	1	4	4	450	1800	75	126.6	61					
P12	ø12	1	1	1	30920	30920	77	134.2	15	74				
P13	ø24	1	4	4	450	1800	75	127	59					
P14	ø12	1	1	1	24652	24652	77	134.2	15	59				
P15	ø24	1	4	4	450	1800	75	127	59					

Bar Dia	Unit Wt	Total length	Wt
	kg/m	cm	kg
ø12	0.89	86492	768
ø16	1.58	61187	966
ø24	3.55	55680	1977
ø26	4.17	30600	1275
ø30	5.55	61200	3396
TOTAL WEIGHT kg			8382

Tabella ferri riferita ad un solo palo

DISTANZIATORE IN CLS
SCALA 1:10

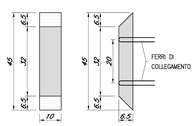

DISEGNI DI RIFERIMENTO

Tabella materiali sottostrutture e opere fondali	NG12 00 E 09 TT VI0000 C02
Fondazioni e Opere Provvisionali. Pianta e Sezione Longitudinale – Tav. 1:10	NG12 00 E 09 P9 VI0003 C01÷C10
Armatura plinto Pila P4 – Tav. 1–2	NG12 00 E 09 BZ VI0103 C07–C08

NOTE

- NOTA 1: LE MISURE INDICATE NEGLI ELABORATI DI PROGETTO SONO CONFORMI AL RILIEVO GEOMETRICO MESSO A DISPOSIZIONE.
- NOTA 2: L'IMPRESA E' TENUTA A VERIFICARE TUTTE LE DIMENSIONI INDICATE IN PROGETTO PRIMA DELL'ESECUZIONE DEI LAVORI.
- NOTA 3: SALVO DOVE DIVERSAMENTE INDICATO, GLI ANGOLI SONO ESPRESSI IN GRADI SESSADECIMALI, LE QUOTE ALTIMETRICHE SONO ESPRESSE IN METRI, LE DIMENSIONI DELLE CASSERATURE E DELLE BARRE DI ARMATURA SONO ESPRESSE IN CENTIMETRI, LE DIMENSIONI DELLA CARPENTERIA METALLICA SONO ESPRESSE IN MILLIMETRI.
- NOTA 4: LA LUNGHEZZA DEI TRATTI DI BARRE (L) E' INTESA "FUORI TUTTO". IL COPRIFERRO E' RIFERITO AL FERRO PIU' ESTERNO.
- NOTA 5: SOVRAPPOSIZIONE BARRE MINIMO 50 Ø.
- NOTA 6: PROTEGGERE IL CALCESTRUZZO DOPO I GETTI PER UNA CORRETTA STAGIONATURA CON TELI UMIDI O IMPERMEABILI.
- NOTA 7: COPRIFERRO 7.5cm.
- NOTA 8: NEL CASO DI PERFORAZIONE A VUOTO PREVEDERE ADEGUATO SISTEMA DI SOSPENSIONE DELLA GABBIA DI ARMATURA

LEGENDA

PIANTA CHIAVE
SCALA 1:200

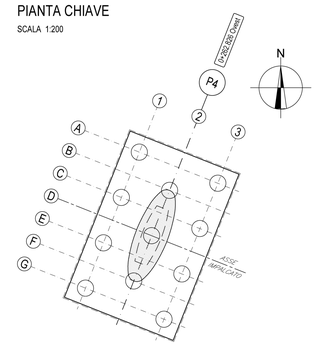

Commissario: GENOVA

Contraente: PERGENOVA

Progettista: ITALFERR GRUPPO FERROVIE DELLO STATO ITALIANE

Project & Construction Management & Quality Assurance: Rina Consulting SpA

VIADOTTO POLCEVERA

PROGETTO ESECUTIVO di 2° LIVELLO

ARMATURA PALO PILA P4

Contraente	Project & Construction Mangement & Quality Assurance	Direttore Lavori	SCALA :
Data:	Data:	Data:	VARIE

COMMESSA	LOTTO	FASE	ENTE	TIPO DOC.	OPERA/DISCIPLINA	PROGR.	REV.
NG12	00	E	09	BZ	VI0102	C04	A

PROGETTAZIONE

Rev.	Descrizione	Redatto	Data	Verificato	Data	Progettista Integratore	Data
A	Emissione Esecutiva di 2° Livello	C.U.F. Bianchi	15/04/2019	L. Lenti	15/04/2019	A. Pierego	15/04/2019
B							
C							

IL PROGETTISTA

A. Vittozzi
ITALFERR S.p.A.
U.O. Opere Civili - Gestione delle varianti
Dott. Ing. Andrea Vittozzi
ordine degli Ingegneri della Provincia di Roma
n°A24781
Data: 15/04/2019

File: NG1200E09BZVI0102C04A

Scala di plot: 1:1